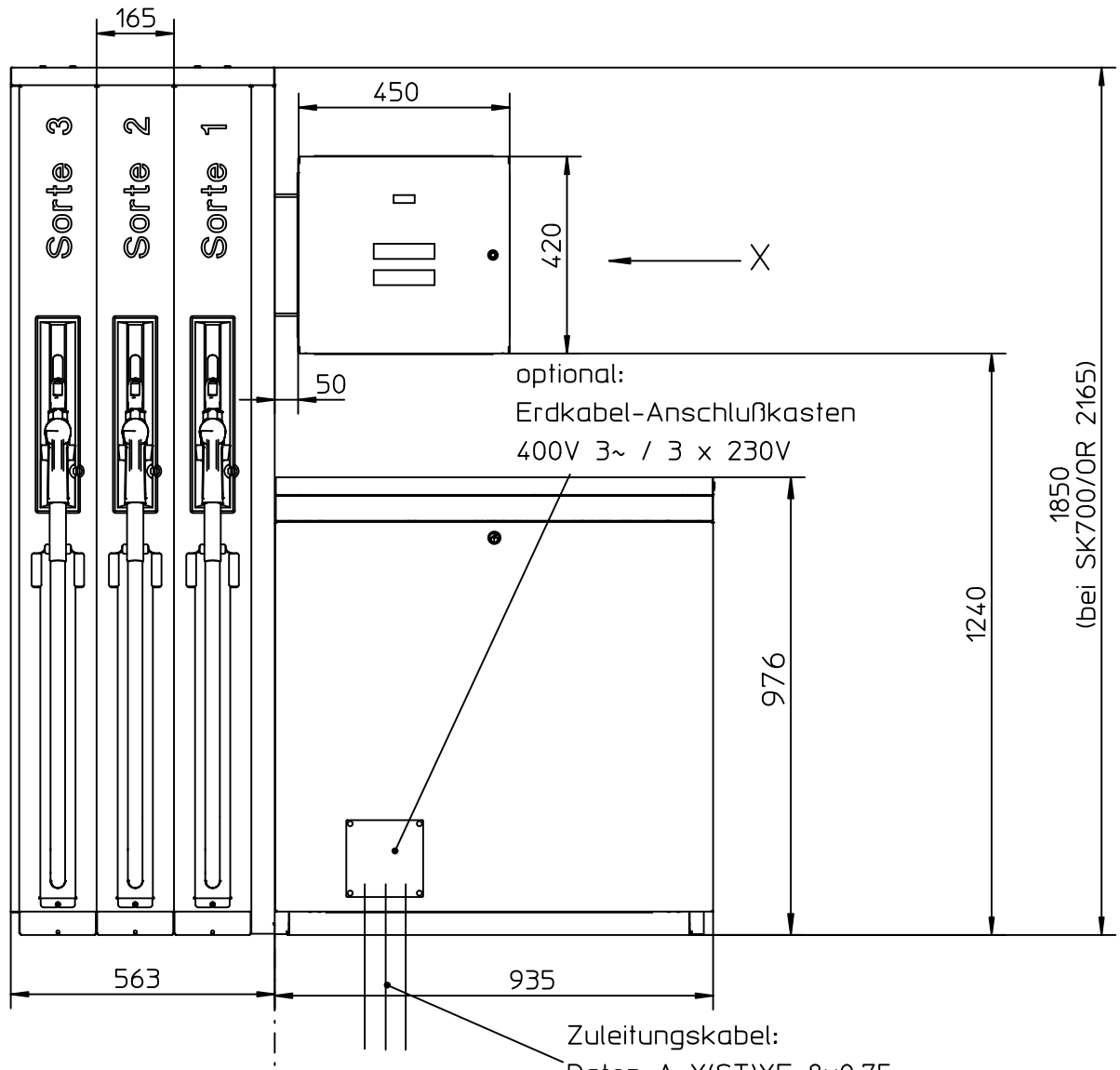

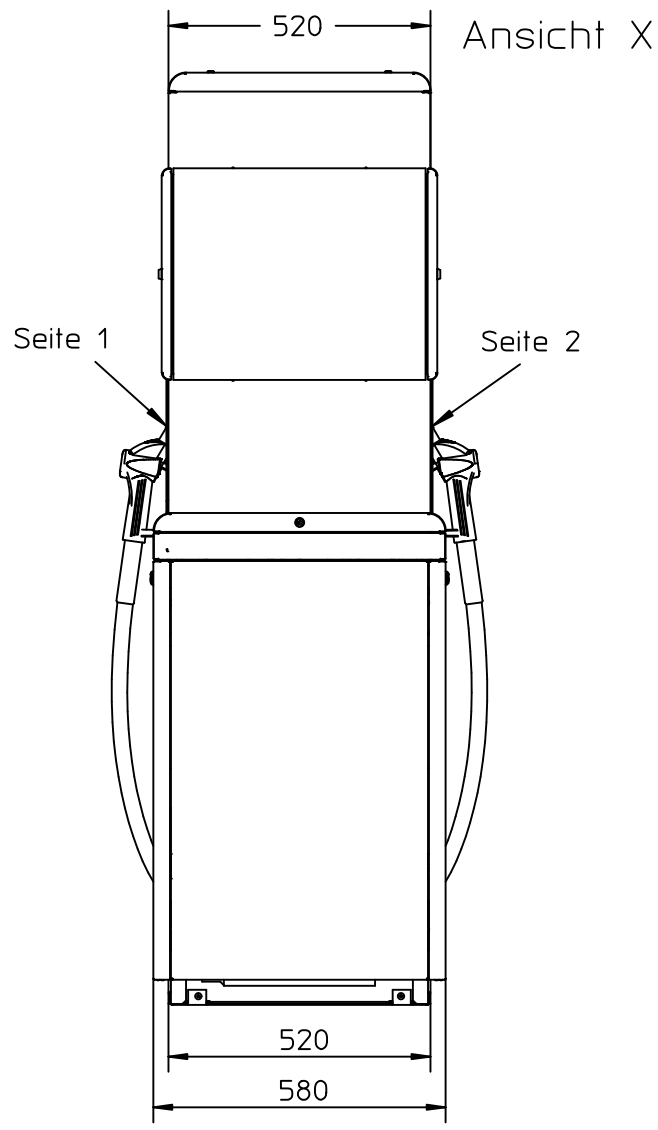

Zuleitungskabel:
Daten A-Y(ST)YE 8x0,75
Pumpenmotor NYY-J600BZ 4x1,5
Gasrückführung/Steuerung NYY-J600BZ 7x1,5

Trennlinie
Schlauchkolumne/Hydraulikmodul

Kabeleinführung

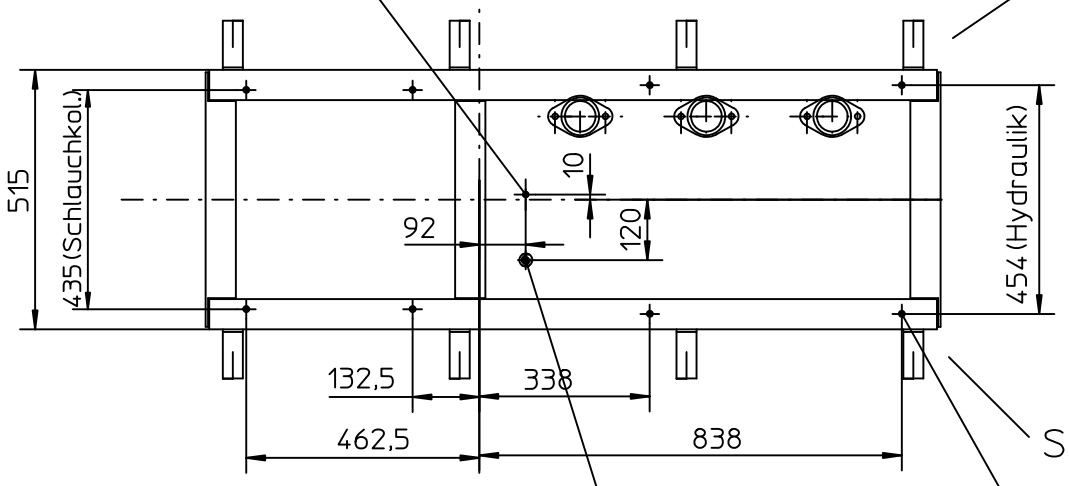

Anschluß f.
Gasrückführung

M10 Innengewinde

Fundamentrahmen Ansicht
von oben

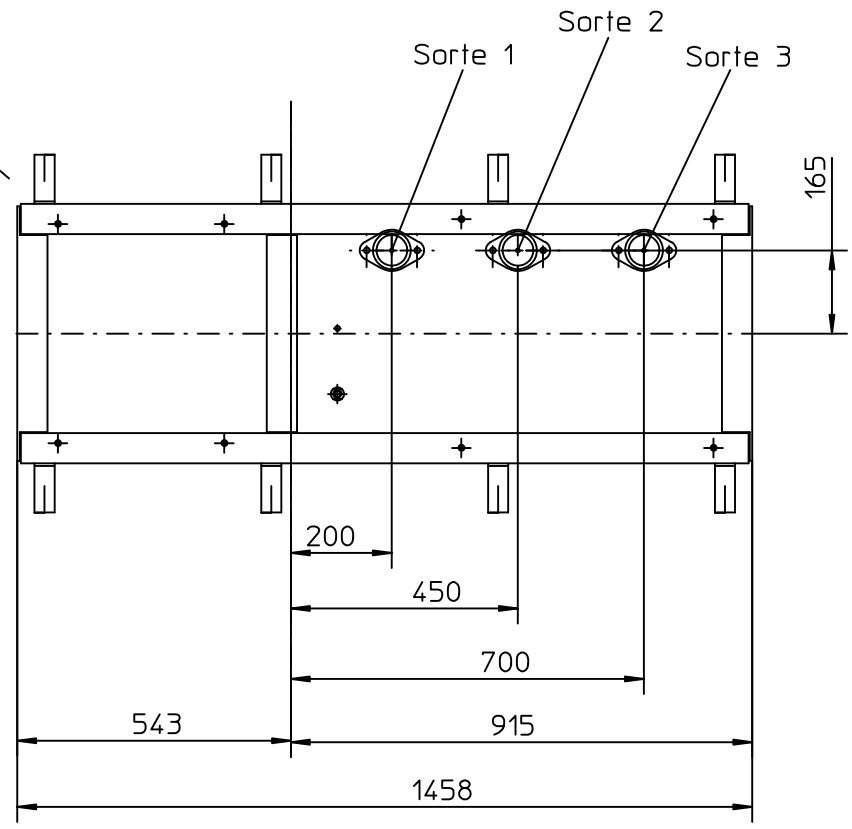

Isolierstück 3/4" Außengewinde
(Bestandteil der Gasrückführung)

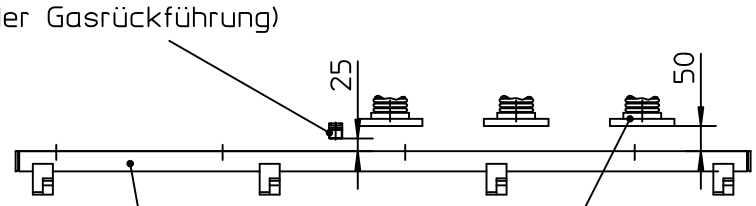

Sauganschlußflansch vom
Wellrohr DN50 nach DIN5435

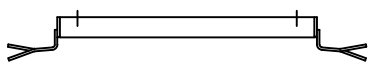

Sauganschlusskits (optional):
140826683 Sauganschl.-Kit für GPU-90/Filter DN50
140838943 Sauganschl.-Kit für GDP-120/Filter DN40

optional:Fundamentrahmen 1458 X 515
Art.-Nr.140 733 662

Für die Lage der Rohrleitungs- und Erdkabel-Einführung sowie für die bauliche Durchbildung und Gründungstiefe des Fundaments sind die örtlichen Gegebenheiten zu berücksichtigen.

Tag	Name	Ind.	Änd.-Nr.	Art der Änderung
24.06.2005	brink	A	SK2209	Sauganschlusskit für GDP-120 HINZU

Allgemein-Toleranzen DIN ISO 2768: mittel

GILBARCO VEEDER-ROOT
GILBARCO GMBH & CO. KG

Abt.	Gezeichnet	Geprüft	CAD [X]
Tag	25.01.2005	27.06.2005	INFO [ ]
Name	Mennemeier	Hüster	

Maßstab 1:15

Nr. der Pause

Fundament-Anschlußplan
SK700 MR/OR 6/3/6
GPU

A.-Nr.
Werkst.
Werkst.-Nr.
Ersatz für
Ersetzt durch

Urheberschutzgesetz nach DIN34 beachten.
Diese Zeichnung darf weder vervielfältigt, noch dritten Personen mitgeteilt, noch ohne unsere schriftliche Genehmigung anderweitig benutzt werden.
Sie ist auf Verlangen jederzeit zurückzugeben.

Artikel
140826533 a