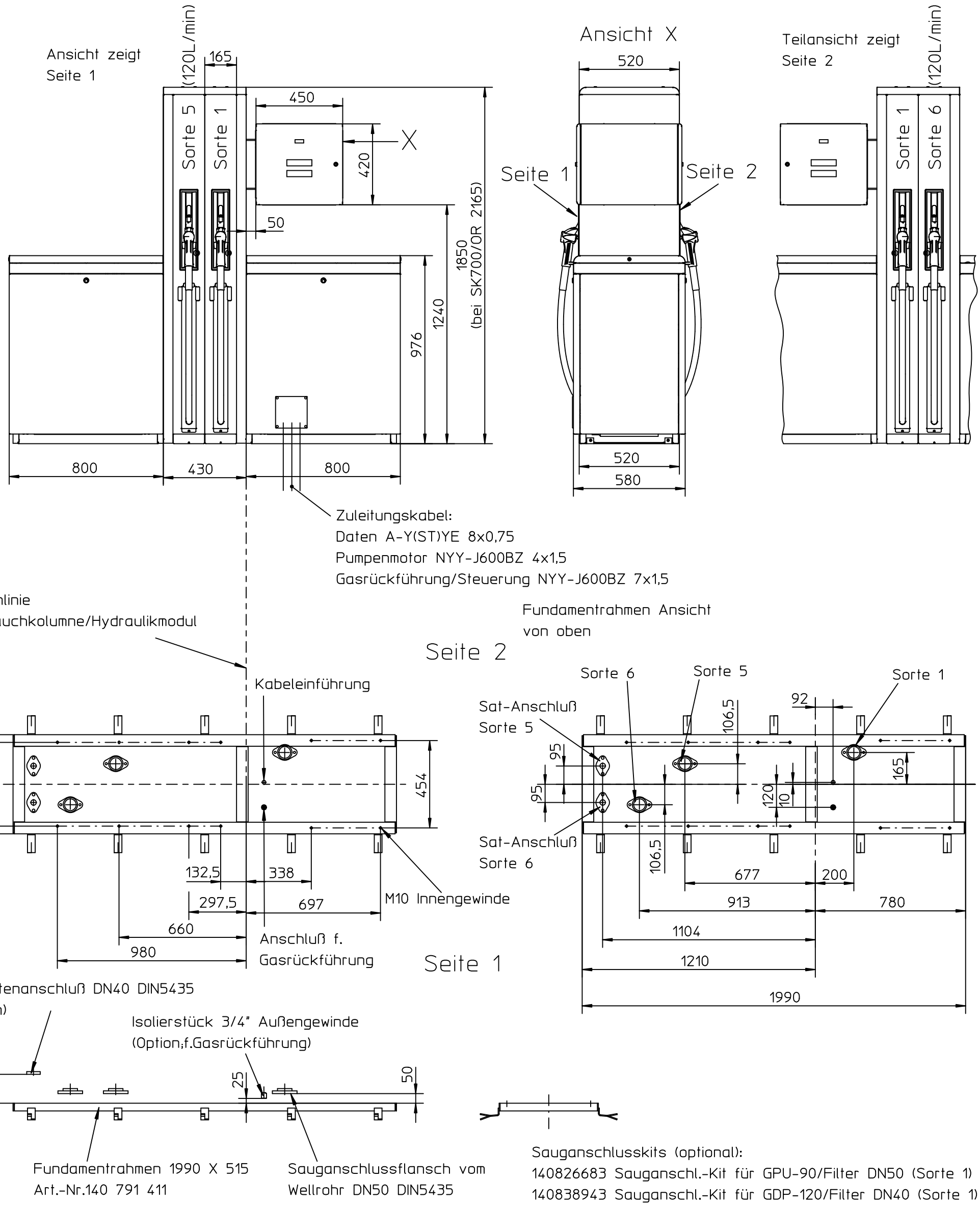

Sauganschlusskits (optional):
140826683 Sauganschl.-Kit für GPU-90/Filter DN50 (Sorte 1)
140838943 Sauganschl.-Kit für GDP-120/Filter DN40 (Sorte 1)
140802203 Sauganschl.-Kit für GDP-120/Filter DN40 (Sorte 5+6)

Für die Lage der Rohrleitungs- und Erdkabel-Einführung sowie für die bauliche Durchbildung und Gründungstiefe des Fundaments sind die örtlichen Gegebenheiten zu berücksichtigen.

Tag	Name	Ind.	Änd.-Nr.	Art der Änderung

Allgemein-Toleranzen DIN ISO 2768: mittel

GILBARCO VEEDER-ROOT
GILBARCO GMBH & CO. KG

Abt.	Gezeichnet	Geprüft	CAD [X]
Tag	17.06.2005	21.06.2005	INFO [ ]
Name	D. Brink	Hüster	

Maßstab 1:20

Nr. der Pause

Fundament-Anschlussplan SK700
'05 MR/OR S 2/1/2 +1 20-2

A.-Nr.
Werkst.
Werkst.-Nr.
Ersatz für
Ersetzt durch

Urheberschutzgesetz nach DIN34 beachten.
Diese Zeichnung darf weder vervielfältigt, noch dritten Personen mitgeteilt, noch ohne unsere schriftliche Genehmigung anderweitig benutzt werden.
Sie ist auf Verlangen jederzeit zurückzugeben.

Artikel
140838403