GILBARCO VEEDER-ROOT

Ecometer

Рост прибыльности благодаря использованию передовой технологии измерения

Введение

- Объемомеры - один из наиболее важных компонентов ТРК
- Их главная цель – дозировка отпуска топлива, поэтому их точность, стабильность и надежность – особо важны
- Каждый литр перелива в пользу клиента напрямую отражается на рентабельности Вашего бизнеса
- Ecometer обеспечивает лучшую в отрасли точность измерения отпуска топлива и поэтому напрямую улучшает Ваши финансовые показатели

Принцип работы Ecometer

- Ecometer работает по принципу вытеснения, его ключевое отличие от традиционных поршневых объемомеров - способ измерения объема отпущенного топлива. При работе обычного объемомера происходит наполнение измерительного цилиндра, в то время как Ecometer измеряет объем протекающего топлива, вызывающего плавное вращение шнеков.
- Вращения шнеков, вызванные потоком топлива, точно считываются электронным датчиком, передающим импульсы в электронный блок ТРК.

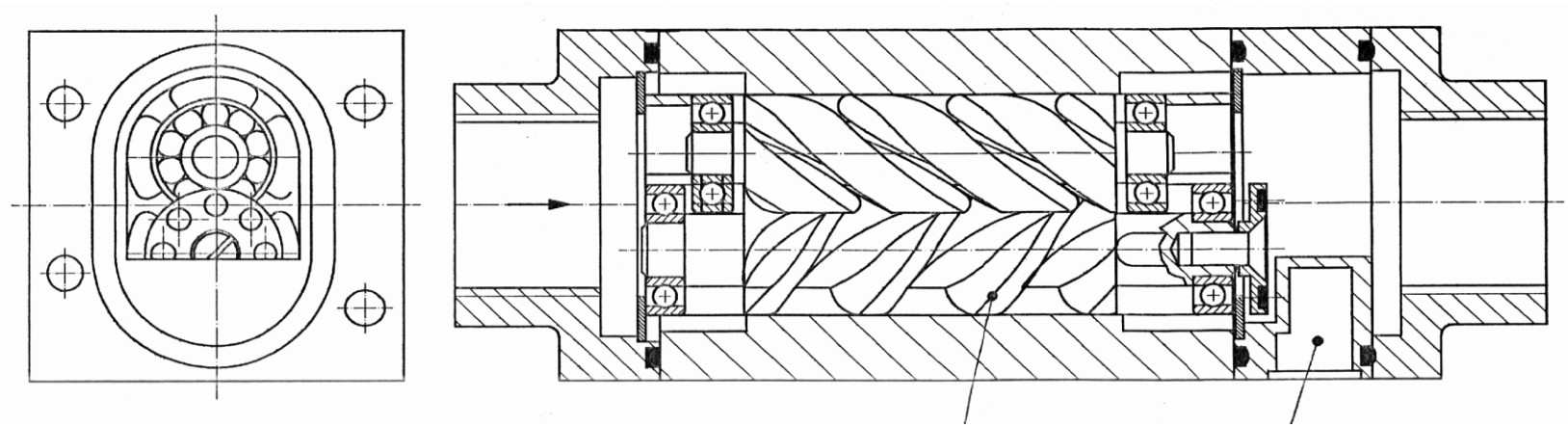

Особенности и преимущества Ecometer

- Отсутствие соприкасающихся деталей означает минимальный износ и дрейф измерений
  - Снижение количества повторных калибровок и потерь топлива
- Равномерный линейный поток топлива способствует более точным измерениям
- В отличие от поршневых объемомеров, в Ecometer не возникает протекания топлива между соприкасающимися частями
- Электронная калибровка делает обслуживание простым и быстрым
- Малые потери давления повышают пропускную способность и надежность
- Малые размеры устройства позволяют использовать его для измерения нескольких видов топлива
  - Меньше объемомеров - меньше калибровок и, как следствие, ниже расходы на обслуживание

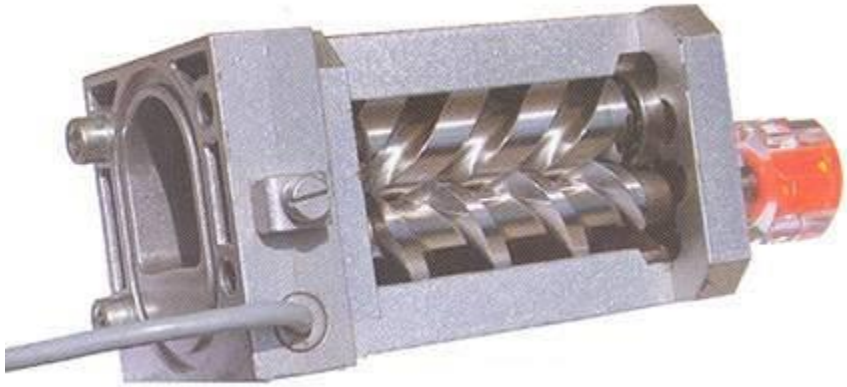

Высокоточное измерение, более высокие и стабильные скорости потока, простое обслуживание снижают совокупную стоимость владения

Подтвержденные данные по Ecometer

- Ecometer представлен на рынке с 1997 г.
- Свыше 27,000 Ecometer установлено на европейских АЗС
- Многие крупнейшие нефтяные компании (МОС) выбрали Ecometer в качестве стандарта для всех своих ТРК

Отзывы:

- МОС1 пришла к выводу, что использование Ecometer снизило совокупную стоимость владения ТРК на 40% за счет сокращения потерь топлива и уменьшения числа калибровок объемомеров.

- МОС2 сравнили Ecometer с другими объемомерами по показателям потерь топлива на 15-ти АЗС и выяснили, что использование Ecometer снизило эти потери на 0.2%.

Ecometer – отраслевой лидер по точности

- GVR провело в Великобритании сравнительный анализ показаний Ecometer и других объемомеров.
- График справа наглядно демонстрирует результаты сравнения.
- Средний дрейф по отношению к объему отпущенного топлива (в %) у Ecometer значительно ниже, чем у других объемомеров
  - Ecometer: -0.003%
  - Другие объемомеры: 0.22%

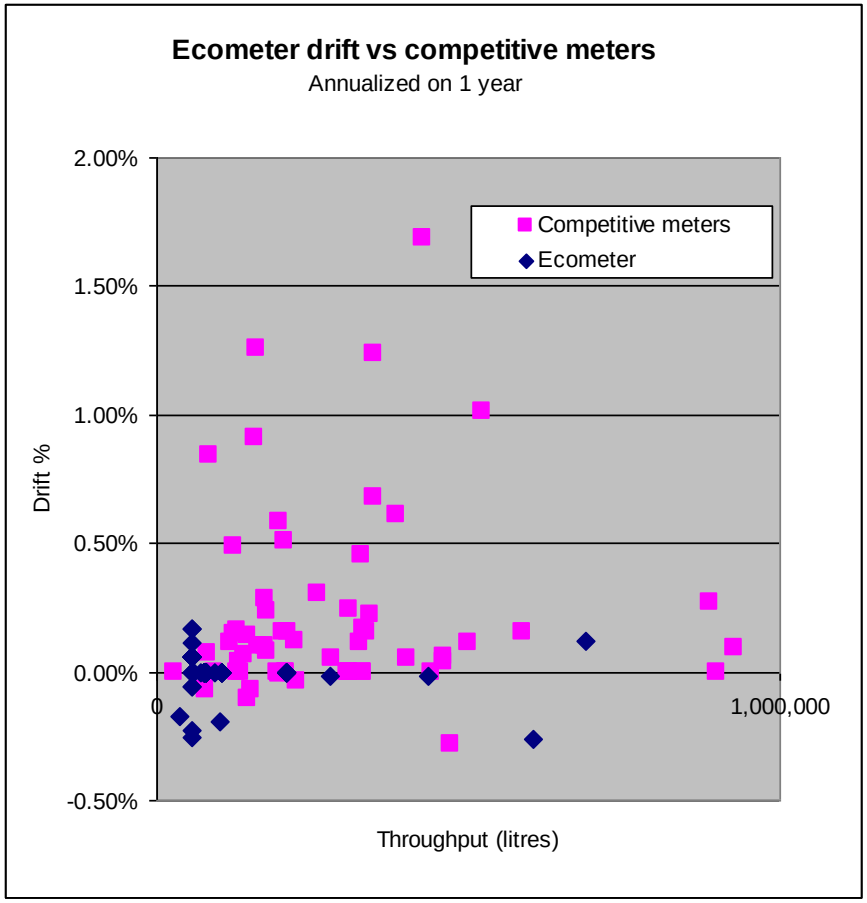

Сравнительная статистика	Ecometer	Др.объемомер
Количество объемомеров	63	61
Экстраполированные на год данные		
Объем отпущ.топлива, литры	113 048	282 811

Ecometer в примерах

- Годовая производительность: 3,000,000 литров
- Стоимость топлива для АЗС: € 0.5 / литр
- Предотвращенные потери: 0.15% производительности
- Годовая экономия с 1 АЗС: € 2,250

Как Ecometer делает Ваш бизнес прибыльным?

Главные выгоды клиентов

- Более низкая совокупная стоимость владения
  - Превосходная надежность из-за минимального количества движущихся частей
  - Электронная калибровка делает обслуживание простым и быстрым
  - Низкие расходы на калибровку и перекалибровку
- Повышение прибыльности в результате сокращения потерь топлива (благодаря значительному снижению дрейфа измерений)

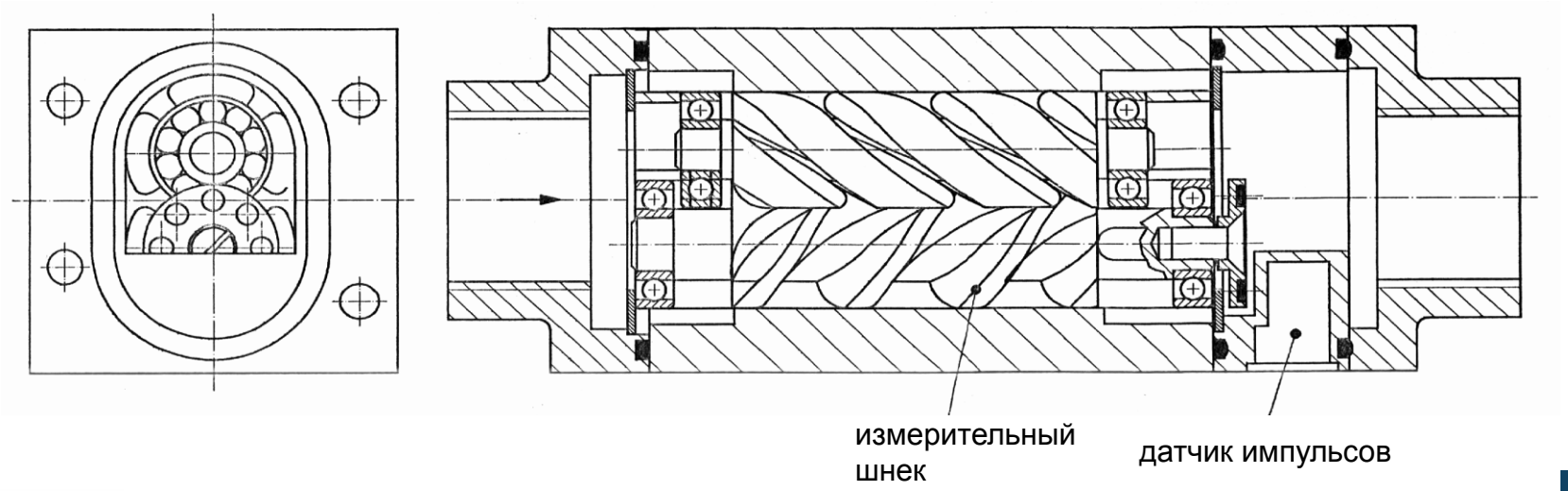

GILBARCO VEEDER-ROOT

Техническая спецификация Ecometer

Ecometer Спецификация

1. Согласование веса и измерений:
PTB Nr.: 5.247 – 97.03

2. Рабочее давление:
2,3 bar непрерывного функционирования - бензин
2,7 bar непрерывного функционирования - дизтопливо

3. Падение давления:
< 0,4 bar для бензина при потоке 50 л/мин
< 1,0 bar для дизтоплива при потоке 80 л/мин

4. Поток:
от 2 до 50 л/мин для бензина
от 2 до 80 л/мин для дизтоплива

5. Температурный диапазон:
от -40°C до 55°C

6. Классификация:
бензин: ± 0,25 % в диапазоне измерений 1:25 и при температуре измерений от -10°C до 55°C
± 0,5 % в диапазоне измерений 1:25 и при температуре от +40°C до -10°C
дизтопливо: ± 0,25 % в диапазоне измерений 1:45 и при температуре от -10°C до 55°C

7. Вязкость:
от 0,7 mm^2/s до 20 mm^2/s, в зависимости от температуры и вида топлива

8. Материалы:
Корпус: устойчивый к коррозии и внешним воздействиям (GG)
Шнек: закаленная нержавеющая сталь
Уплотнения: Viton

9. Ресурс:
Стандартный ресурс
12.000 m^3 с бензином при потоке 50 л/мин
15.000 m^3 с дизелем при потоке 80 л/мин

10. Время обкатки:
не требуется

11. Чувствительность к загрязнениям:
необходим фильтр на впуске Ecometer (фильтрующий элемент: для бензина 10 μm, для дизтоплива 30 μm)

12. Циклический объем:
11,11 cm^3 (за 1 оборот)

Объемомер Ecometer

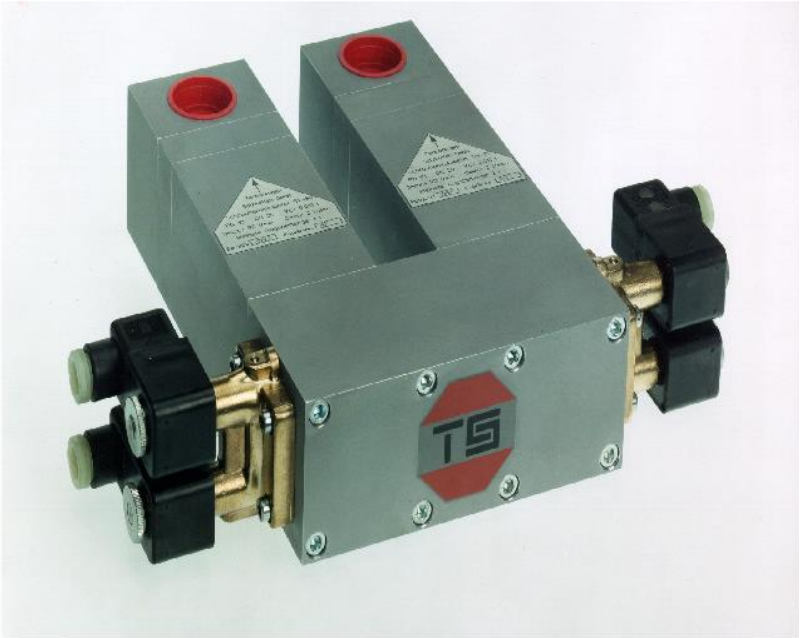

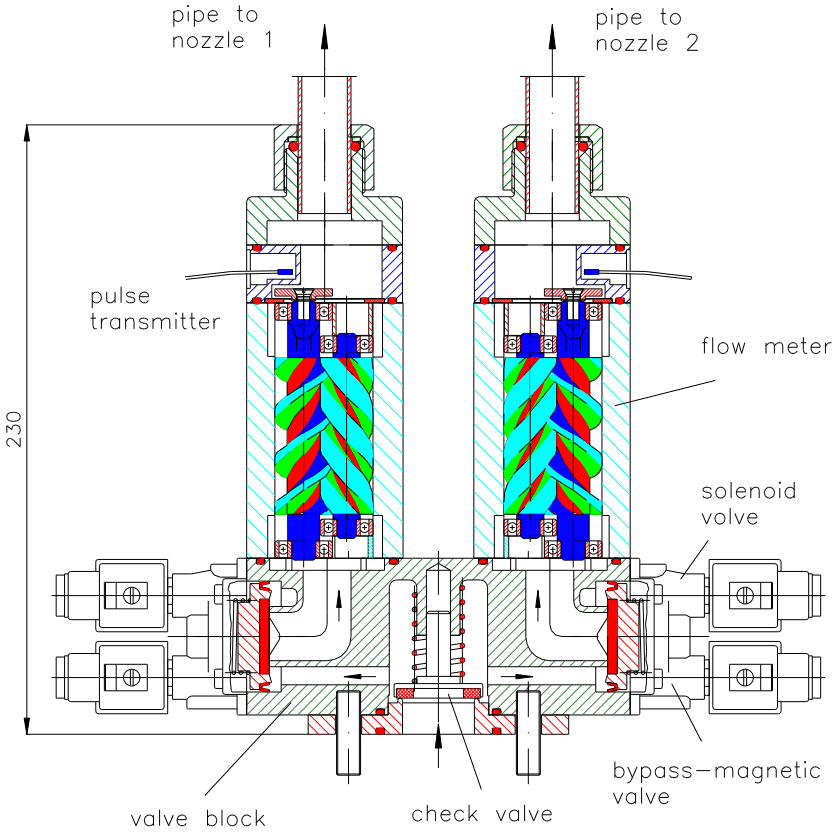

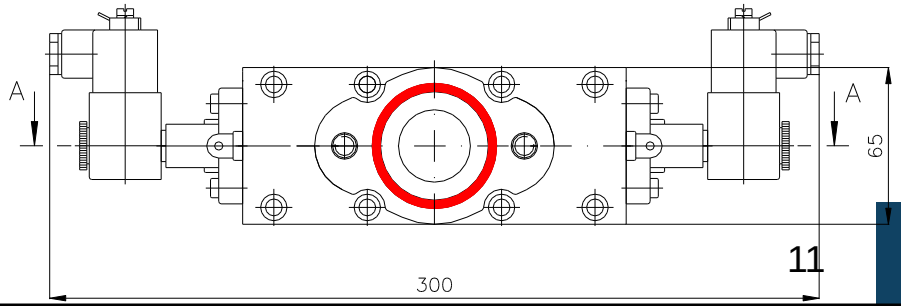

GILBARCO VEEDER-ROOT